屏蔽信号网络滤波器

产品及应用/products applications

- 该系列滤波器用于屏蔽房内的电话通信、网络数据通信空调控制、消防报警、对讲门铃等信号的传输和报警控制系统
- 适用于高性能电磁屏蔽室配套
- 体积小，性价比高
- 金属壳体采用镀镍钢板,机械强度高，耐腐蚀性强

EMI火灾信号滤波器
EMI POWER LINE FILTER
ME-2X10C
250VAC 10A
Insertion Loss:
14KHz-18GHz>100dB
上海民恩电气有限公司
20230216
CE
输入
输出

技术参数/Specification

产品型号	额定电压	额定电流	线数	通带	外形	适用范围
ME-20K	250VDC	0.3A	2	20KHz	1	电话、传真、交直流开关信号
ME-K2	250VAC	2A*	2*	100KHz		交直流开关信号、空调控制、消防报警、语音广播、门禁
ME-V1	100VDC	1A	1	6MHz	2	视频监控信号
ME-V2	100VDC	1A	2	6MHz	3	特种电话、消防报警、监控控制、门禁
ME-V8	100VDC	0.1A	8	100Mbit/s	4	用于传输速率100Mbit/S以下的网络数据通信

注:以上信号滤波器可以满足国军标C,D级屏蔽房和各类吸波暗室的屏蔽要求
*如果控制线数量超过2根或电流大于2A，订货时请注明具体的控制线数量与电流大小

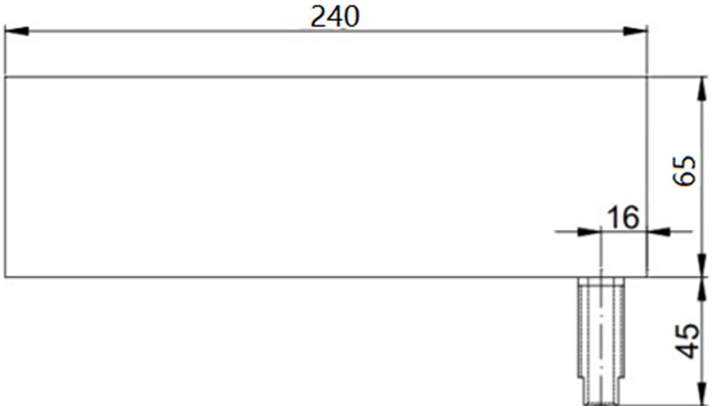

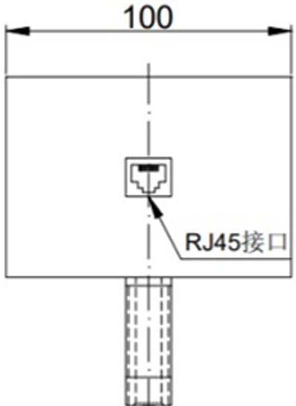

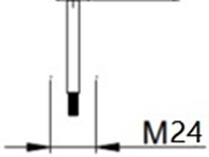

安装示意图/Installation schematic

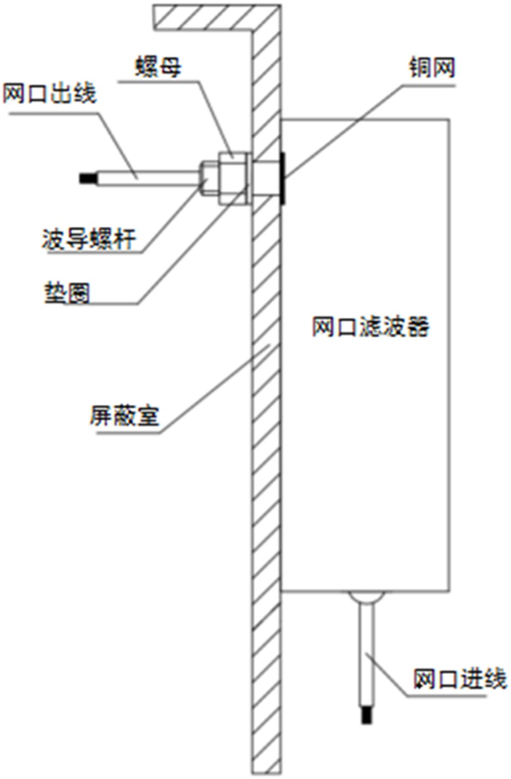
螺母
网口出线
铜网
波导螺杆
垫圈
网口滤波器
屏蔽室
网口进线

产品型号	额定电压	额定电流	泄露电流	屏蔽效能	外形尺寸
ME-2×16C	250V AC 500V DC	2×16A	≤100mA	≥100dB 14kHz~40GHz	C01
ME-2×32C		2×32A	≤100mA		C01
ME-2×63C		2×63A	≤100mA		C02
ME-2×100C		2×100A	≤100mA		C03
ME-2×150C		2×150A	≤200mA		C04
ME-2×200C		2×200A	≤200mA		C04
ME-2×250C		2×250A	≤300mA		详见规格书
ME-2×300C		2×300A	≤300mA		详见规格书
ME-2×400C		2×400A	≤500mA		详见规格书

ME-4×16C	440/250V AC	4×16A	⩽100mA	⩾100dB 14kHz~40GHz	C05
ME-4×32C		4×32A	⩽100mA		C05
ME-4×63C		4×63A	⩽100mA		C06
ME-4×100C		4×100A	⩽100mA		C07
ME-4×150C		4×150A	⩽200mA		C08
ME-4×200C		4×200A	⩽200mA		C08
ME-4×250C		4×250A	⩽300mA		详见规格书
ME-4×300C		4×300A	⩽300mA		详见规格书
ME-4×400C		4×400A	⩽500mA		详见规格书

外形	图号	L	W	H	J	M	S	T	P	D	K
C01	F01	450	130	80	- -	M24×1.5	- -	385	80	8.2	35
C02	F01	500	145	80	- -	M33×2.0	- -	435	80	8.2	35
C03	F01	600	185	90	- -	M33×2.0	- -	535	100	8.2	35
C04	F02	800	200	140	830	M33×2.0	90	760	100	9	55

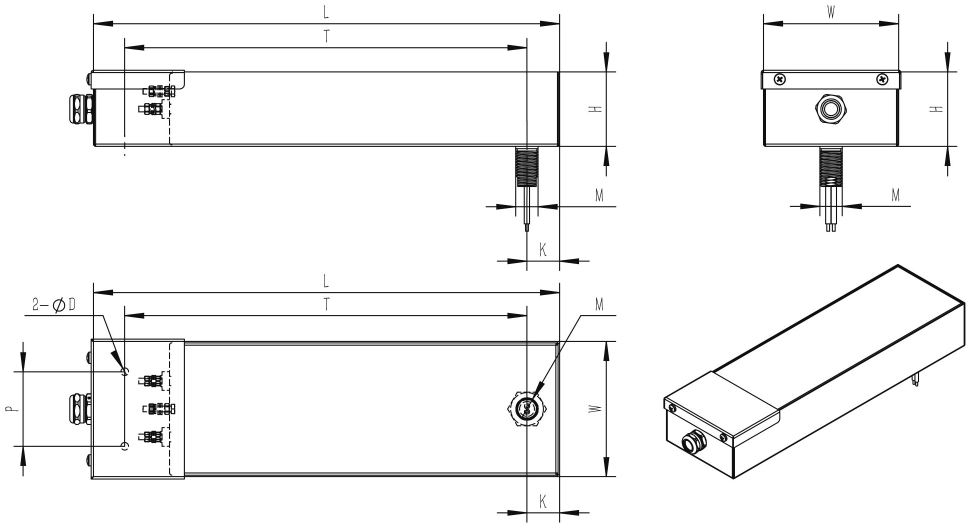
L
T
H
M
K
W
H
M
L
T
2-ØD
M
P
W
K

F01

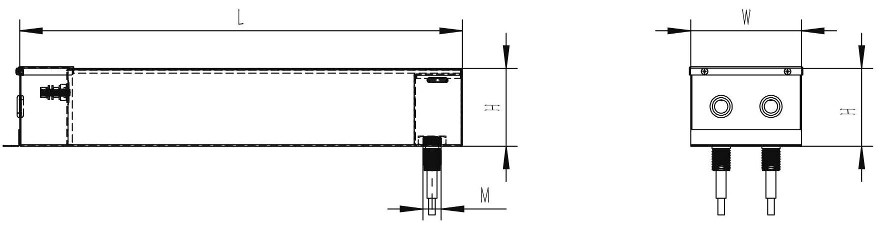

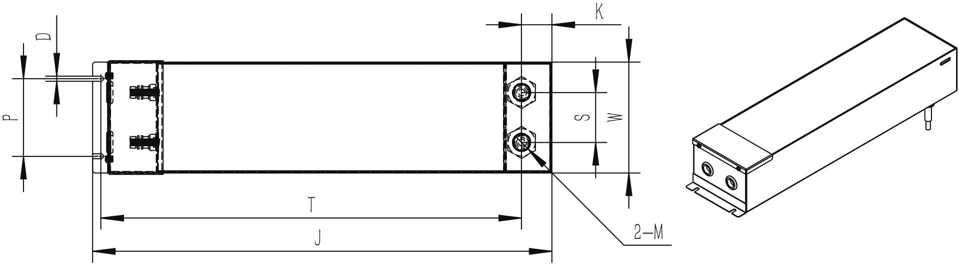

F02

外形	图号	L	W	H	J	M	S	T	P	D	K
C05	F03	550	220	80	--	M33×2.0	--	470	120	8.2	35
C06	F03	650	220	90	--	M33×2.0	--	570	120	8.2	35
C07	F03	700	240	110	--	M42×2.0	--	615	140	8.2	40
C08	F04	840	300	130	870	M48×2.0	145	805	200	9	50

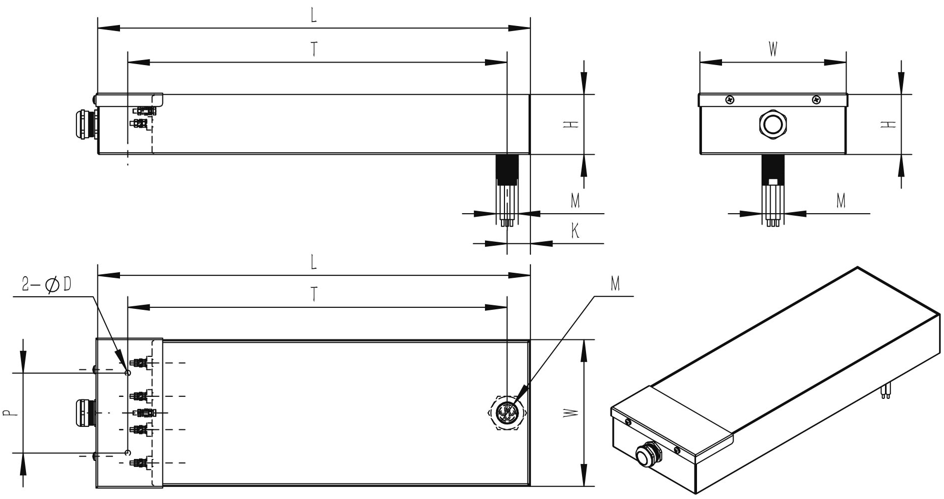
L
T
H
M
K
W
H
M
2—ØD
L
T
M
P
W

F03

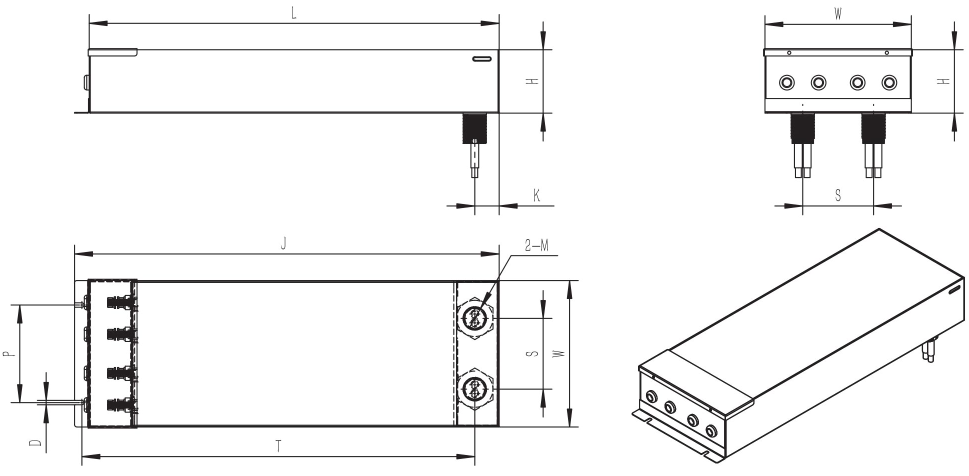
L
H
K
W
H
S
J
2—M
P
S
W
D
T

F04